未注角度公差表	短边尺寸范围	角度公差
	0~10	±1°
	>10~50	±30′
	>50~120	±20′
	>120	±10′

未注尺寸公差表	尺寸范围	尺寸公差
	0~3	±0.03
	>3~18	±0.05
	>18~50	±0.12
	>50	±0.20

标记	区域	数量	更改单号	更改内容简述	签名	日期
①						
②						

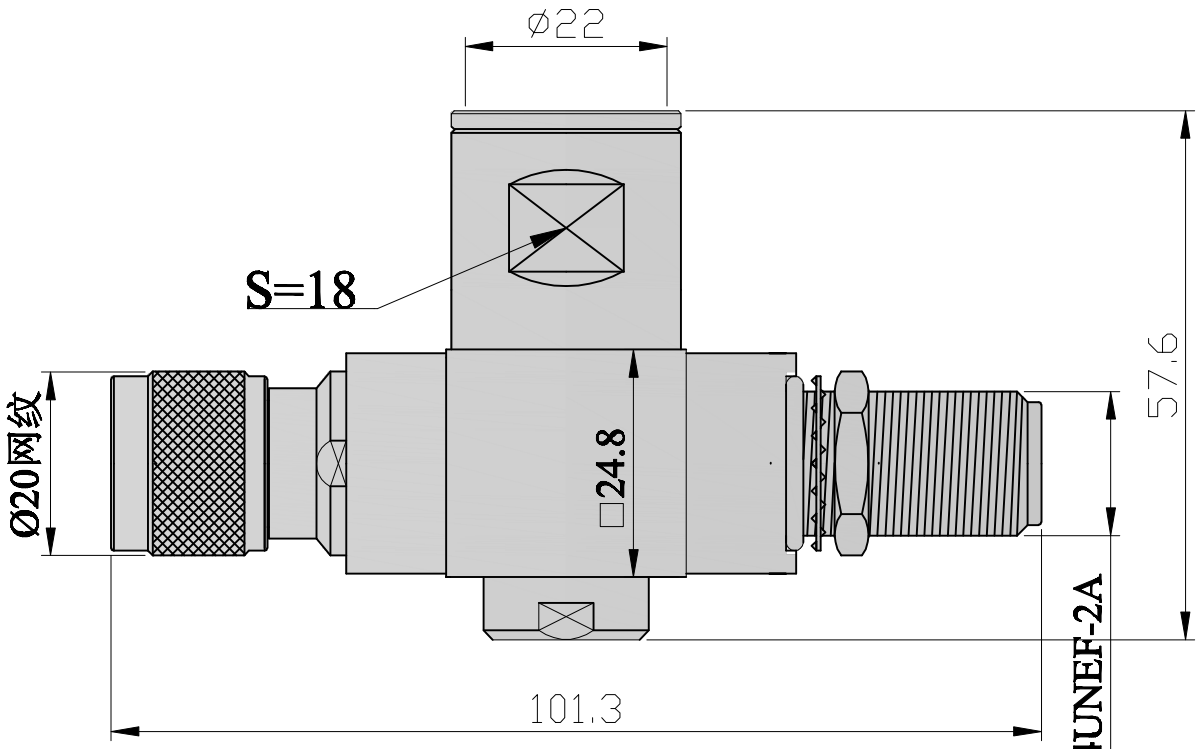

技术参数：

功率：2000W

频率:DC-800-2500MHz

插损：小于0.15dB

驻波比：小于1.15

http://www.jinyoukeji.com

部件	镀涂
外壳	D.L2Ni7
绝缘	PEFE
导针	D.YNi2/Au2
1/4波长	
密封件	硅橡胶
接地件	不锈钢 T
特号说明	B 控制特性 K 特殊特性

投影视角	单位
	mm

设计	Xue.Matthew
校核	
标准化	
工艺	
批准	

BLQ-N-JK
800-2500MHz

外观图

KEENYOU

阶段标记	质量	比例
A		

第 1 张 共 1 张

镇江金友电子科技有限公司

部件编号
旧底图总号
底图总号
日期	签名
2012/1/31	朱荣生